FORD TRANSIT 350 GB 170 AUT. L2H2

Предметный номер	318307
Вид	Фургон
Спецификация	Закрытый фургон
Год регистрации	2018 / 09
Пробег	141 971 км

Номер шасси
WF0XXXTTGXJJ15927

Техническое
Заметки
L2H2, automaat, airco, navi, side bars,
(A15)

Цена € 17900

Kleyn Vans B.V.®
P.O. Box 3
4214 ZJ Vuren
Zeiving 12
4214 KT Vuren
The Netherlands

IBAN: NL32RABO0317847430
SWIFT/BIC: RABONL2U

KvK 11044363
BTW/VAT NL807901337B01

Оснащение

Шасси

Конфигурация	4x2
Грузоподъёмность	1 329 кг
Собственный вес	2 171 кг
Максимальный вес	3 500 kg
Масса без торможения	750 кг
Центральная ось нагрузки прицепа, тормозная	[c] кг
Сцепное устройство	√
Колёсная база	330 см

Кабина

Вид кабины	одиночная кабина
Устройство круиз-контроля	√
Кондиционер	√
Система помощи при парковке	Передняя и задняя
Электрические стёкла	√
Электрические зеркала	√
Перегородка	√
Радио/кассета	√
Навигация GPS	√
цвет	белый
Руководство по техническому обслуживанию	√
Зеркала с подогревом	√
Камера заднего вида	√
Тип освещения	Галогенные лампы
Ограничитель скорости	√
Bluetooth	√

Ведущий вал

Мощность двигателя	125 кв (170 Л.с.)
Тип топлива	дизель
Евро	6
Тип распространения	Ремённая передача
Вид коробки передач	автомат
Ограничитель скорости	√
Гидроусилитель руля	√
ABC	√
ASR	√
Стартерная батарея	√

Кузов

Модель кузова	удлинённый и подвышенный
Длина кузова	293 см
Ширина кузова	173 см
Высота кузова	187 см
Высота погрузочной платформы	78 см
Крайняя высота	173
Задняя подножка	√
Съёмный багажник	Нет
Боковая дверь	1
Задний затвор	двойная дверь

Двери

Центральный замок	√

Сидения

Сидячие места	3
Расстановка сидений	1+2
Обивка сидений	ткань
Регулировка сиденья	Вручную

Заметки

Заметки	L2H2, automaat, airco, navi, side bars, trekhaak

контактная информация

info@kleyn.com
Tel: +31 183 668 444

Лицензии и профессионализм

Kleyn Trucks отделяет себя от своих конкурентов, предлагая эксперта технического обслуживания, безопасности инспекции и ремонта.

FORD TRANSIT 350 GB 170 AUT. L2H2

Предметный номер	318307
Вид	Фургон
Спецификация	Закрытый фургон
Год регистрации	2018 / 09
Пробег	141 971 км

Номер шасси
WF0XXXTTGXJJ15927

Техническое

Заметки
L2H2, automaat, airco, navi, side bars,
(A15)

Цена € 17900

Kleyn Vans B.V.®
P.O. Box 3
4214 ZJ Vuren
Zeiving 12
4214 KT Vuren
The Netherlands

IBAN: NL32RABO0317847430
SWIFT/BIC: RABONL2U

KvK 11044363
BTW/VAT NL807901337B01

Оснащение

Покрышки / Колёса

Запасное колесо	√
Остаток профиля запаски	4 %
Тип шин	Всепогодные шины

контактная информация

info@kleyn.com
Tel: +31 183 668 444

Лицензии и профессионализм

Kleyn Trucks отделяет себя от своих конкурентов, предлагая эксперта технического обслуживания, безопасности инспекции и ремонта.

Размер

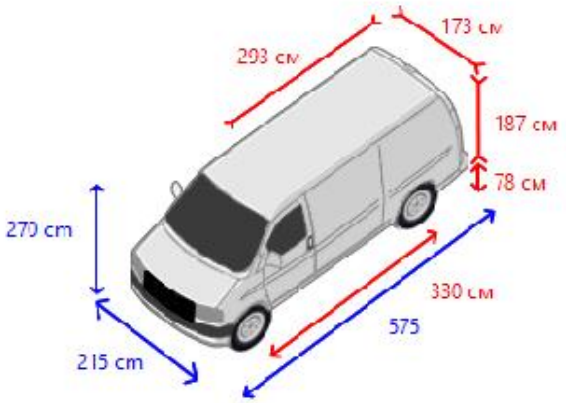

Kleyn Vans B.V.®
P.O. Box 3
4214 ZJ Vuren
Zeiving 12
4214 KT Vuren
The Netherlands

IBAN: NL32RABO0317847430
SWIFT/BIC: RABONL2U

KvK 11044363
BTW/VAT NL807901337B01

Технический раппорт

Шасси

Коды дисплея	●●●●○
электрический	●●●●○

Кабина

Внутренний	●●●○○
Внешние	●●●●○
Рулевая колонка	●●●●○
Подвеска	●●●●○
Шасси	●●●●○
Тормоза	●●●●○

Ведущий вал

Двигатель - В общем	●●●●○
Система охлаждения	●●●●○
Топливная система	●●●●○
Система выхлопных газов	●●●●○
Система смазки	●●●●○
Коробка передач	●●●●○
Сцепление	●●●●○
Привод	●●●●○

Кузов

внутреннего состояния	●●●○○
Внешние состояние	●●●○○

Покрышки / Колёса

Покрышки	●●●●○

Шины и оси

1

Размер шин: 235/65R16
спиральная пружина
Дисковые тормоза

2

Размер шин: 235/65R16
пружинная подвеска
Дисковые тормоза

контактная информация

info@kleyn.com
Tel: +31 183 668 444

Легенда для проверки отчета

●●●●●	Очень хорошее состояние
●●●●○	Хорошее состояние
●●●○○	Умеренная состояние
●●○○○	Умеренный состоянии
●○○○○	Не отвечает требованиям