M.A.N. TGE 3.140 L3H3 Dubbel Cabine !

Предметный номер	316628
Вид	Фургон
Спецификация	Закрытый фургон
Год регистрации	2020 / 02
Пробег	117 948 км

Номер шасси
WMA03VUY7L9009558

Техническое

Заметки
L3H3 Dubbel Cabine Airco CarPlay Euro6 (A15)

Цена € 25750

Kleyn Vans B.V.®
P.O. Box 3
4214 ZJ Vuren
Zeiving 12
4214 KT Vuren
The Netherlands

IBAN: NL32RABO0317847430
SWIFT/BIC: RABONL2U

KvK 11044363
BTW/VAT NL807901337B01

Оснащение

Шасси

Количество осей	2
Конфигурация	4x2
Собственный вес	2 186 кг
Максимальный вес	3 500 kg
Сцепное устройство	√
Колёсная база	364 см
Тип подвески	пружинная подвеска

Кабина

Вид кабины	двойная кабина
Устройство круиз-контроля	√
Кондиционер	√
Количество подушек безопасности	1
Система помощи при парковке	Передняя и задняя
Электрические стёкла	√
Электрические зеркала	√
Перегородка	√
Навигация GPS	√
цвет	белый
Зеркала с подогревом	√
Камера заднего вида	√

Ведущий вал

Мощность двигателя	103 кв (140 Л.с.)
Тип топлива	дизель
Евро	6
Тип распространения	Ремённая передача
Вид коробки передач	Механика
Передачи	6
Гидроусилитель руля	√
ABC	√
ASR	√

Кузов

Длина кузова	235 см
Ширина кузова	175 см
Высота кузова	193 см
Высота погрузочной платформы	60 см
Крайняя высота	182
Съёмный багажник	Нет
Боковая дверь	1
Боковые оконные стекла	2
Задний затвор	двойная дверь

Сидения

Сидячие места	7
Расстановка сидений	3+4
Обивка сидений	кожезаменитель

Заметки

Заметки	L3H3 Dubbel Cabine Airco CarPlay Euro6 140Pk!

Покрышки / Колёса

Остаток профиля запаски	4 mm

контактная информация

info@kleyn.com
Tel: +31 183 668 444

Лицензии и профессионализм

Kleyn Trucks отделяет себя от своих конкурентов, предлагая эксперта технического обслуживания, безопасности инспекции и ремонта.

Размер

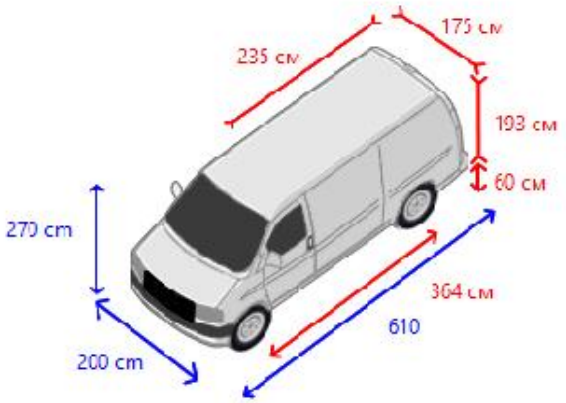

Kleyn Vans B.V.®
P.O. Box 3
4214 ZJ Vuren
Zeiving 12
4214 KT Vuren
The Netherlands

IBAN: NL32RABO0317847430
SWIFT/BIC: RABONL2U

KvK 11044363
BTW/VAT NL807901337B01

Технический раппорт

Шасси

Коды дисплея	●●●●○
электрический	●●●○○

Кабина

Внутренний	●●●○○
Внешние	●●●●○
Рулевая колонка	●●●●○
Подвеска	●●●●○
Шасси	●●●●○
Тормоза	●●●●○

Ведущий вал

Двигатель - В общем	●●●○○
Система охлаждения	●●●●○
Топливная система	●●●●○
Система выхлопных газов	●●●●○
Система смазки	●●●●○
Коробка передач	●●●●○
Сцепление	●●●●○
Привод	●●●●○

Кузов

внутреннего состояния	●●●○○
Внешние состояние	●●●○○

Покрышки / Колёса

Покрышки	●●●●○

Шины и оси

1

Размер шин: 235/65R16,0
спиральная пружина
Дисковые тормоза

2

Размер шин: 235/65R16,0
пружинная подвеска
Дисковые тормоза

контактная информация

info@kleyn.com
Tel: +31 183 668 444

Легенда для проверки отчета

●●●●●	Очень хорошее состояние
●●●●○	Хорошее состояние
●●●○○	Умеренная состояние
●●○○○	Умеренный состоянии
●○○○○	Не отвечает требованиям