CITROEN JUMPER 2.2 ac EURO6

Número de	318374
Categoria	Carrinha
Especificação	Furgoneta fechada
Ano 1ª legalização	2021 / 02
Quilometragem	111 133 km

Número do chassi
VF7YABNFB12R51099

Condição técnica

Observações
ac EURO6

(A15)

Preço € 9950

Kleyn Vans B.V.®
P.O. Box 3
4214 ZJ Vuren
Zeiving 12
4214 KT Vuren
The Netherlands

IBAN: NL32RABO0317847430
SWIFT/BIC: RABONL2U

KvK 11044363
BTW/VAT NL807901337B01

Equipamento

Chassi

Configuração	4x2
Capacidade de carga	1 070 kg
Tara	1 930 kg
Peso bruto	3 000 kg
Massa sem travões	750 kg
Eixo central do reboque, travado	2 500 kg
Distância entre os eixos	345 cm

Cabina

Tipo de cabina	cabina simples
Ar condicionado	√
Número de airbags	1
Assistência de estacionamento	Nenhum
Janelas eléctricas	√
Espelhos eléctricos	√
Compartimento/ divisão	√
Rádio/cassete	√
Cor	Azul
Espelhos aquecidos	√
Tipo de iluminação	Lâmpadas de halogéneo
Bluetooth	√

Linha de transmissão

Potência do motor	103 kW (140 HP)
Combustível	Diesel
Euro	6
Tipo de distribuição	Corrente de distribuição
Tipo de caixa de mudanças	Manual
Número de mudanças	6
Direcção assistida	√
ABS	√
ASR	√
Bateria de arranque	√

Superstrutura

Modelo da superestrutura	prolongado e elevado
Comprimento da caixa	303 cm
Largura da caixa	186 cm
Altura da caixa	191 cm
Altura do fundo de carga	64 cm
Altura livre	180 cm
Imperial	Nenhum
Portas laterais	1
Fecho traseiro	porta dupla

Portas

Bloqueio central	√

Cadeiras

Número de assentos	3
Revestimento da cadeira	tecido
Ajuste do assento	Manualmente

Observações

Observações	ac EURO6

Pneus/Rodas

Roda de reserva	√
Perfil roda de supselente	3 %
Tipo de pneu	Pneus de verão

Informações de contato

info@kleyn.com
Tel: +31 183 668 444

Reconhecida e especializada

Kleyn Trucks se diferencia de seus concorrentes, oferecendo serviços de especialistas técnicos, inspeções de segurança e reparos.

Dimensões

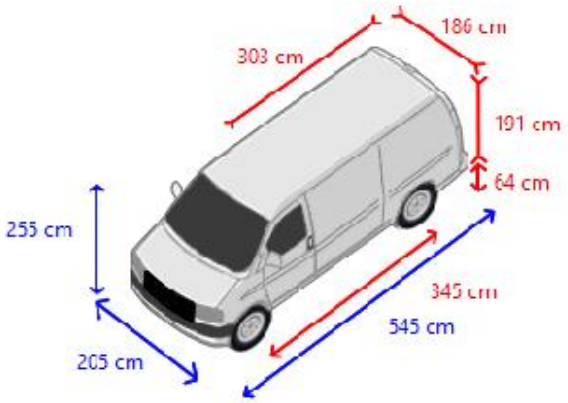

Kleyn Vans B.V.®
P.O. Box 3
4214 ZJ Vuren
Zeiving 12
4214 KT Vuren
The Netherlands

IBAN: NL32RABO0317847430
SWIFT/BIC: RABONL2U

KvK 11044363
BTW/VAT NL807901337B01

Relatório de inspecção

Chassi

Códigos do mostrador	●●●●○
Eléctrico	●●●●○

Cabina

Interno	●●●○○
Externas	●●●○○
Direcção	●●●●○
Suspensão	●●●●○
Chassi	●●●●○
Travões	●●●●○

Linha de transmissão

Motor Geral	●●●○○
Sistema de refrigeração	●●●●○
Sistema de combustível	●●●●○
Sistema de escape	●●●○○
Sistema de lubrificação	●●●○○
Caixa de mudanças	●●●○○
Embraiagem	●●●●○
Sistema de tracção	●●●●○

Superstrutura

Condição interna	●●○○○
Condição externa	●●●○○

Pneus/Rodas

Pneus	●●●●○

Pneus e eixos

1

Tamanho do pneu: 215/70R15
mola espiral
Freios a disco

2

Tamanho do pneu: 215/70R15
suspensão de molas
Freios a disco

Informações de contato

info@kleyn.com
Tel: +31 183 668 444

Explicação para o relatório de inspecção

●●●●●	Muito bom estado
●●●●○	Bom estado
●●●○○	Razoável estado
●●○○○	Moderado estado
●○○○○	Não atende aos requisitos