CITROEN JUMPER 2.2 ac EURO6

Numéro de réference	318374
Genre	Camionnette
Spécification	Camionnette fermée
Année	2021 / 02
Kilométrage	111 133 km

Numéro de châssis
VF7YABNFB12R51099

Condition technique

Remarques
ac EURO6

(A15)

Prix € 9950

Kleyn Vans B.V.®
P.O. Box 3
4214 ZJ Vuren
Zeiving 12
4214 KT Vuren
The Netherlands

IBAN: NL32RABO0317847430
SWIFT/BIC: RABONL2U

KvK 11044363
BTW/VAT NL807901337B01

Equipement

Châssis

Configuration	4x2
Type de plancher	1 070 kg
Poids net	1 930 kg
Poids nominal brut	3 000 kg
Capacité de remorquage non freiné	750 kg
Capacité de remorquage freinée, Axe médian	2 500 kg
Empattement	345 cm

Cabine

Type de cabine	Cabine simple
Air conditionné	√
Nombre d'airbags	1
Aide au stationnement	Aucun
Vitres electriques	√
Rétoviseurs électriques	√
Cloison intermédiaire	√
Radio/cassette	√
Couleur	Bleu
Miroirs chauffants	√
Type d'éclairage	Lampes halogènes
Bluetooth	√

Ligne d'entraînement

Puissance du moteur	103 Kw (140 Hp)
Type de carburant	Gas-oil
Norme Euro	6
Type de distribution	Chaîne de transmission
Genre de boîte de vitesses	Boîte manuelle
Vitesses	6
Direction assistée	√
ABS	√
ASR	√
Batterie de démarrage	√

Carroserie

Modèle construction	rallongé et surélevé
Longueur de la caisse	303 cm
Largeur de la caisse	186 cm
Hauteur de la caisse	191 cm
Hauteur du plancher de chargement	64 cm
Hauteur de passage	180 cm
Galerie	Aucun
Portières latérales	1
Fermeture arrière	Porte double

Portes

Verrouillage centralisé	√

Chaises

Places assises	3
Revêtement de siège	en tissu
Réglage du siège	Manuellement

Remarques

Remarques	ac EURO6

Pneus/roues

Roue de secours	√
Profile roue de secours	3 %
Type de pneu	Pneus d'été

Coordonnées

info@kleyn.com
Tel: +31 183 668 444

Agréée et compétente

Kleyn Trucks se différencie de ses concurrents en offrant des services d'experts techniques, les inspections de sécurité et de réparation.

Dimensions

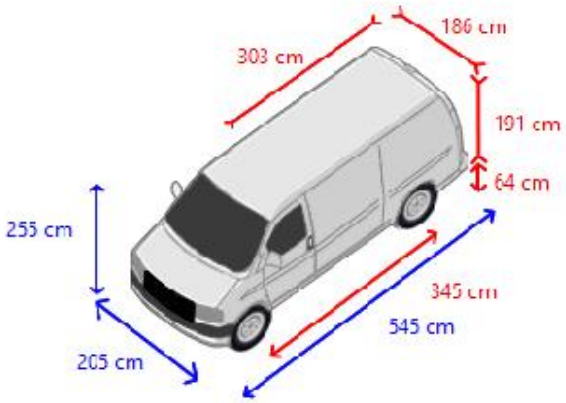

Kleyn Vans B.V.®
P.O. Box 3
4214 ZJ Vuren
Zeiving 12
4214 KT Vuren
The Netherlands

IBAN: NL32RABO0317847430
SWIFT/BIC: RABONL2U

KvK 11044363
BTW/VAT NL807901337B01

Compte rendu technique

Châssis

Tableau affichage	●●●●○
Électrique	●●●●○

Cabine

Interne	●●●○○
Extérieures	●●●○○
Colonne de direction	●●●●○
Suspension	●●●●○
Châssis	●●●●○
Freins	●●●●○

Ligne d'entraînement

Les données générales du moteur	●●●○○
Système de refroidissement	●●●●○
Système de carburant	●●●●○
Système d'échappement	●●●○○
Système de graissage	●●●○○
Boîte de vitesses	●●●○○
Embrayage	●●●●○
Transmisson	●●●●○

Carroserie

État interne	●●○○○
Etat extérieur	●●●○○

Pneus/roues

Pneus	●●●●○

Pneus / essieux

1

Mesure des pneus:215/70R15
ressort hélicoïdal
Freins à disques

2

Mesure des pneus:215/70R15
à lames
Freins à disques

Coordonnées

info@kleyn.com
Tel: +31 183 668 444

Légende pour le rapport d'inspection

●●●●●	Très bon état
●●●●○	Bon état
●●●○○	Raisonnable de l'État
●●○○○	Etat modérée
●○○○○	Ne répond pas aux exigences