VOLKSWAGEN CADDY 2.0 TDI

Numéro de réference	318137
Genre	Camionnette
Spécification	Camionnette
Année	2020 / 03
Kilométrage	155 395 km

Numéro de châssis
WV1ZZZ2KZLX070726

Condition technique

Remarques
airco, pdc, zijdeur, trekhaak

(A15)

Prix € 10900

Kleyn Vans B.V.®
P.O. Box 3
4214 ZJ Vuren
Zeiving 12
4214 KT Vuren
The Netherlands

IBAN: NL32RABO0317847430
SWIFT/BIC: RABONL2U

KvK 11044363
BTW/VAT NL807901337B01

Equipement

Châssis

Nombre d'essieux	2
Configuration	4x2
Type de plancher	755 kg
Poids net	1 397 kg
Poids nominal brut	2 152 kg
Capacité de remorquage non freiné	690 kg
Capacité de remorquage freinée, Axe médian	1 400 kg
Crochet d'attelage	√
Empattement	268 cm
Type de suspension	à lames

Cabine

Type de cabine	Cabine simple
Tempomat	√
Air conditionné	√
Nombre d'airbags	4
Essuie-glace arrière	√
Aide au stationnement	l'arrière
Vitres electriques	√
Rétoviseurs électriques	√
Cloison intermédiaire	√
Couleur	Gris
Miroirs chauffants	√

Ligne d'entraînement

Puissance du moteur	55 Kw (75 Hp)
Type de carburant	Gas-oil
Norme Euro	6
Type de distribution	Courroie de transmission
Genre de boîte de vitesses	Boîte manuelle
Vitesses	5
Direction assistée	√
ABS	√
ASR	√

Carroserie

Longueur de la caisse	170 cm
Largeur de la caisse	141 cm
Hauteur de la caisse	101 cm
Hauteur du plancher de chargement	65 cm
Longueur du système	113 cm
Galerie	Aucun
Portières latérales	1
Fermeture arrière	Porte double

Chaises

Places assises	2
Revêtement de siège	en tissu

Remarques

Remarques	airco, pdc, zijdeur, trekhaak

Pneus/roues

Roue de secours	√
Profile roue de secours	5 mm

Coordonnées

info@kleyn.com
Tel: +31 183 668 444

Agréée et compétente

Kleyn Trucks se différencie de ses concurrents en offrant des services d'experts techniques, les inspections de sécurité et de réparation.

Dimensions

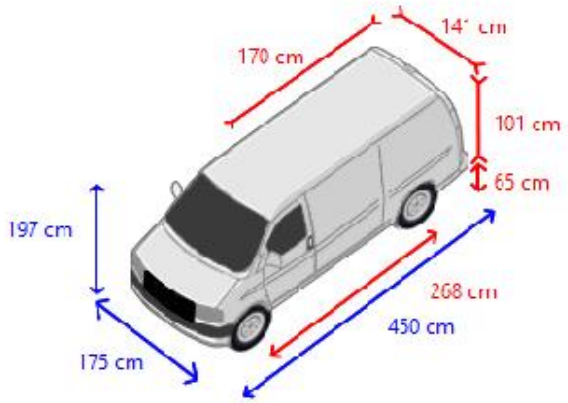

Kleyn Vans B.V.®
P.O. Box 3
4214 ZJ Vuren
Zeiving 12
4214 KT Vuren
The Netherlands

IBAN: NL32RABO0317847430
SWIFT/BIC: RABONL2U

KvK 11044363
BTW/VAT NL807901337B01

Compte rendu technique

Châssis

Tableau affichage	●●●●○
Électrique	●●●●○

Cabine

Interne	●●●●○
Extérieures	●●●●○
Colonne de direction	●●●●○
Suspension	●●●●○
Châssis	●●●●○
Freins	●●●●○

Ligne d'entraînement

Les données générales du moteur	●●●●○
Système de refroidissement	●●●●○
Système de carburant	●●●●○
Système d'échappement	●●●●○
Système de graissage	●●●○○
Boîte de vitesses	●●●○○
Embrayage	●●●●○
Transmisson	●●●●○

Carroserie

État interne	●●●●○
Etat extérieur	●●●●○

Pneus/roues

Pneus	●●●●○

Pneus / essieux

1

Mesure des pneus:195/65R15,0
ressort hélicoïdal
Freins à disques

2

Mesure des pneus:195/65R15,0
à lames
Freins à disques

Coordonnées

info@kleyn.com
Tel: +31 183 668 444

Légende pour le rapport d'inspection

●●●●●	Très bon état
●●●●○	Bon état
●●●○○	Raisonnable de l'État
●●○○○	Etat modérée
●○○○○	Ne répond pas aux exigences