FORD TRANSIT CUSTOM 2.0 SPORT 185Pk NAP!

Numéro de réference	308281
Genre	Camionnette
Spécification	Camionnette fermée
Année	2019 / 10
Kilométrage	239 452 km

Numéro de châssis
WF0YXXTTGYKJ43943

Condition technique

Remarques
L1H1 Airco * Sport * 185PK AUTOMAAT
(A15)

NAP Nationale Auto Pas

Prix € 14900

KLEYN VANS
KLEYN GROUP KLEYN TRUCKS KLEYN TRAILERS KLEYN SERVICES

Kleyn Vans B.V.®
P.O. Box 3
4214 ZJ Vuren
Zeiving 12
4214 KT Vuren
The Netherlands

IBAN: NL32RABO0317847430
SWIFT/BIC: RABONL2U

KvK 11044363
BTW/VAT NL807901337B01

Equipement

Châssis

Nombre d'essieux	2
Configuration	4x2
Type de plancher	811 kg
Poids net	2 089 kg
Poids nominal brut	2 900 kg
Capacité de remorquage non freiné	750 kg
Capacité de remorquage freinée, Axe médian	1 600 kg
Empattement	293 cm
Jantes en aluminium	√
Type de suspension	à lames

Cabine

Type de cabine	Cabine courte
Type de cabine	Cabine simple
Tempomat	√
Air conditionné	√
Nombre d'airbags	2
Aide au stationnement	Avant et arrière
Vitre teintée	√
Vitres electriques	√
Rétoviseurs électriques	√
Cloison intermédiaire	√
Radio/cassette	√
Système GPS	√
Navigation Original avec carte NL	√
Couleur	Noir
Miroirs chauffants	√
Caméra de recul	√
Type d'éclairage	Lampes halogènes
Limiteur de vitesse	√
Assistance de voie	√
Chauffage des sièges	√
Bluetooth	√

Ligne d'entraînement

Puissance du moteur	136 Kw (185 Hp)
Type de carburant	Gas-oil
Norme Euro	6
Type de distribution	Courroie de transmission
Genre de boîte de vitesses	Automatique
Limiteur de vitesse	√
Direction assistée	√
ABS	√
ASR	√
Batterie de démarrage	√

Carroserie

Longueur de la caisse	246 cm
Largeur de la caisse	171 cm
Hauteur de la caisse	143 cm
Hauteur du plancher de chargement	63 cm
Galerie	Aucun
Portières latérales	1
Fermeture arrière	Porte double

Portes

Verrouillage centralisé	√

Chaises

Places assises	3
Revêtement de siège	en cuir
Réglage du siège	Manuellement

Remarques

Remarques	L1H1 Airco * Sport * 185PK AUTOMAAT Org N!

Pneus/roues

Roue de secours	√
Profile roue de secours	8 mm
Type de pneu	Pneus d'été

Coordonnées

info@kleyn.com
Tel: +31 183 668 444

Agréée et compétente

Kleyn Trucks se différencie de ses concurrents en offrant des services d'experts techniques, les inspections de sécurité et de réparation.

Dimensions

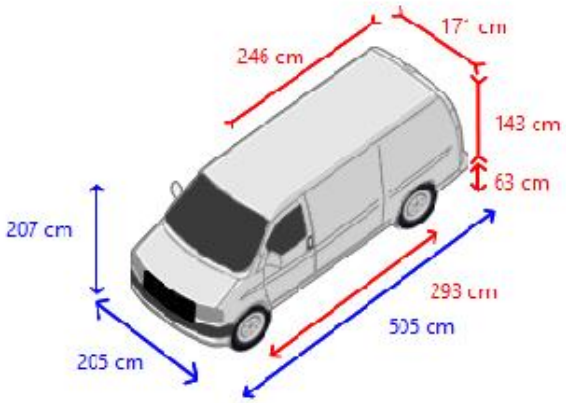

Kleyn Vans B.V.®
P.O. Box 3
4214 ZJ Vuren
Zeiving 12
4214 KT Vuren
The Netherlands

IBAN: NL32RABO0317847430
SWIFT/BIC: RABONL2U

KvK 11044363
BTW/VAT NL807901337B01

Compte rendu technique

Châssis

Tableau affichage	●●●○○
Électrique	●●○○○

Cabine

Interne	●●○○○
Extérieures	●●●●○
Colonne de direction	●●●●○
Suspension	●●●●○
Châssis	●●●●○
Freins	●●●●○

Ligne d'entraînement

Les données générales du moteur	●●●○○
Système de refroidissement	●●●●○
Système de carburant	●●●●○
Système d'échappement	●●●●○
Système de graissage	●●●●○
Boîte de vitesses	●●○○○
Embrayage	●●●●○
Transmisson	●●○○○

Carroserie

État interne	●●●●○
Etat extérieur	●●●●○

Pneus/roues

Pneus	●●○○○

Pneus / essieux

1

Mesure des pneus:235/50R18,0
ressort hélicoïdal
Freins à disques

2

Mesure des pneus:235/50R18,0
à lames
Freins à disques

Coordonnées

info@kleyn.com
Tel: +31 183 668 444

Légende pour le rapport d'inspection

●●●●●	Très bon état
●●●●○	Bon état
●●●○○	Raisonnable de l'État
●●○○○	Etat modérée
●○○○○	Ne répond pas aux exigences