RENAULT MASTER 2.3 DCI 135 L1H1

Stücknummer	317909
Produktgruppe	Kleintransporter
Spezifikation	Geschlossene Kasten
Erstzulassung Jahr	2020 / 01
Kilometerstand	98.572 km

Fahrgestellnummer
VF1MA000564355356

Technischer Zustand

Bemerkungen
L1H1, airco, 2x zijdeur, pdc, trekhaak, 98 (A15)

Preis € 15750

Kleyn Vans B.V.®
P.O. Box 3
4214 ZJ Vuren
Zeiving 12
4214 KT Vuren
The Netherlands

IBAN: NL32RABO0317847430
SWIFT/BIC: RABONL2U

KvK 11044363
BTW/VAT NL807901337B01

Ausrüstung

Fahrgestell

Anzahl der Achsen	2
Konfiguration	4x2
Nutzlast	1.448 kg
Eigengewicht	1.852 kg
Bruttogewicht	3.300 kg
Anhängelast, ungebremst	750 kg
Anhängelast Mittelachse, gebremst	2.500 kg
Anhängerkupplung	√
Radstand	318 cm
Federungstyp	Blattfederung

Kabine

Art der Kabine	Einzelkabine
Tempomat	√
Klimaanlage	√
Anzahl Airbags	1
Einparkhilfe	Vorder-und Rückseite
Elektrische Fensterheber	√
Elektrische Spiegel	√
Trennwand	√
Farbe	Weiß
Wartungshandbuch	√

Antriebsstrang

Motorleistung	100 kW (136 Hp)
Kraftstoff	Diesel
Euro	6
Antriebstechnik	Steuerkette
Getriebeart	Handschalter
Gänge	6
Servolenkung	√
ABS	√
ASR	√

Aufbau

Laderaumlänge	258 cm
Laderaumbreite	175 cm
Laderaumhöhe	167 cm
Ladeflächenhöhe	58 cm
Durchfahrtshöhe	161 cm
Dachgepäckträger	Keiner
Seitentüren	2
Verschluss hinten	Doppeltür

Sitze

Sitzplätze	2
Sitzbezug	Stoff

Bemerkungen

Bemerkungen	L1H1, airco, 2x zijdeur, pdc, trekhaak, 98 dkm.

Reifen/Räder

Reserverad	√

Kontaktinformationen

info@kleyn.com
Tel: +31 183 668 444

Anerkannt und fachkundig

Kleyn Trucks unterscheidet sich von seinen Konkurrenten, indem sie kompetente technische Dienstleistungen, Sicherheit Inspektionen und Reparaturen.

Größe

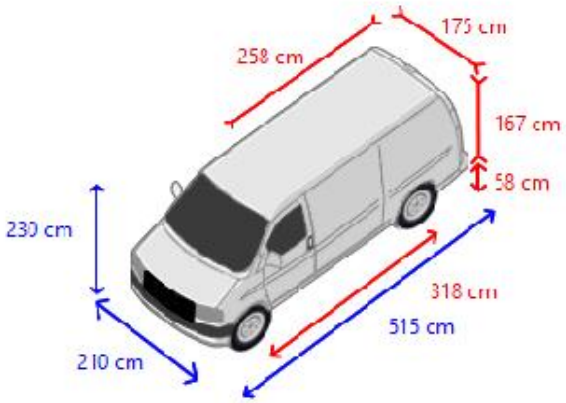

Kleyn Vans B.V.®
P.O. Box 3
4214 ZJ Vuren
Zeiving 12
4214 KT Vuren
The Netherlands

IBAN: NL32RABO0317847430
SWIFT/BIC: RABONL2U

KvK 11044363
BTW/VAT NL807901337B01

Inspektionsbericht

Fahrgestell

Anzeigecodes	●●●●○
Elektrisch	●●●●○

Kabine

Interne	●●●●○
Externe	●●●●○
Lenkung	●●●●○
Federung	●●●●○
Fahrgestell	●●●●○
Bremsen	●●●●○

Antriebsstrang

Motor allgemein	●●●●○
Kühlsystem	●●●●○
Kraftstoffsystem	●●●●○
Auspuffanlage	●●●●○
Schmiersystem	●●●●○
Getriebe	●●●●○
Kupplung	●●●●○
Antrieb	●●●●○

Aufbau

Interne Zustand	●●●○○
Externe Zustand	●●●●○

Reifen/Räder

Reifen	●●●●○

Reifen und Achsen

1

Reifengröße: 225/65R16,0
schraubenfeder
Scheibenbremsen

2

Reifengröße: 225/65R16,0
Blattfederung
Scheibenbremsen

Kontaktinformationen

info@kleyn.com
Tel: +31 183 668 444

Legenda für Inspektionsbericht

●●●●●	Sehr guter Zustand
●●●●○	Guter Zustand
●●●○○	Angemessene Staat
●●○○○	Moderate Zustand
●○○○○	Entspricht nicht den Anforderungen