MERCEDES-BENZ SPRINTER 316 L2H2 3.5T-Trekha

Stücknummer	316198
Produktgruppe	Kleintransporter
Spezifikation	Geschlossene Kasten
Erstzulassung Jahr	2017 / 08
Kilometerstand	151.861 km

Fahrgestellnummer
WDB9066331P508886

Technischer Zustand

Bemerkungen
L2H2 3.5T-Trekhaak Airco 163Pk Euro6!

(A15)

Preis € 15900

Kleyn Vans B.V.®
P.O. Box 3
4214 ZJ Vuren
Zeiving 12
4214 KT Vuren
The Netherlands

IBAN: NL32RABO0317847430
SWIFT/BIC: RABONL2U

KvK 11044363
BTW/VAT NL807901337B01

Ausrüstung

Fahrgestell

Anzahl der Achsen	2
Konfiguration	4x2
Nutzlast	1.016 kg
Eigengewicht	2.484 kg
Bruttogewicht	3.500 kg
Anhängelast, ungebremst	750 kg
Anhängelast Mittelachse, gebremst	3.500 kg
Anhängerkupplung	√
Radstand	367 cm
Federungstyp	Blattfederung

Kabine

Art der Kabine	Einzelkabine
Fahrtenschreiber (Kontrollgerät)	√
Klimaanlage	√
Anzahl Airbags	2
Einparkhilfe	Keiner
Elektrische Fensterheber	√
Elektrische Spiegel	√
GPS-Navigation	√
Farbe	Weiß
Beheizte Spiegel	√
Rückfahrkamera	√

Antriebsstrang

Motorleistung	120 kW (163 Hp)
Kraftstoff	Diesel
Euro	6
Antriebstechnik	Steuerkette
Getriebeart	Handschalter
Servolenkung	√
ABS	√
ASR	√

Aufbau

Laderaumlänge	332 cm
Laderaumbreite	177 cm
Laderaumhöhe	193 cm
Ladeflächenhöhe	70 cm
Durchfahrtshöhe	183 cm
Tritt hinten	√
Dachgepäckträger	Keiner
Seitentüren	1
Verschluss hinten	Doppeltür

Sitze

Sitzplätze	2
Sitzbezug	Stoff
Komfortsitz	links

Bemerkungen

Bemerkungen	L2H2 3.5T-Trekhaak Airco 163Pk Euro6!

Kontaktinformationen

info@kleyn.com
Tel: +31 183 668 444

Anerkannt und fachkundig

Kleyn Trucks unterscheidet sich von seinen Konkurrenten, indem sie kompetente technische Dienstleistungen, Sicherheit Inspektionen und Reparaturen.

Größe

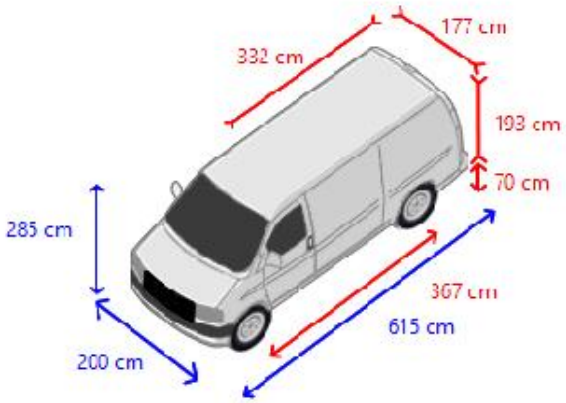

Kleyn Vans B.V.®
P.O. Box 3
4214 ZJ Vuren
Zeiving 12
4214 KT Vuren
The Netherlands

IBAN: NL32RABO0317847430
SWIFT/BIC: RABONL2U

KvK 11044363
BTW/VAT NL807901337B01

Inspektionsbericht

Fahrgestell

Anzeigecodes	●●●●○
Elektrisch	●●●●○

Kabine

Interne	●●●○○
Externe	●●●○○
Lenkung	●●●●○
Federung	●●●○○
Fahrgestell	●●●●○
Bremsen	●●●●○

Antriebsstrang

Motor allgemein	●●●●○
Kühlsystem	●●●●○
Kraftstoffsystem	●●●●○
Auspuffanlage	●●●●○
Schmiersystem	●●●○○
Getriebe	●●●●○
Kupplung	●●●●○
Antrieb	●●●●○

Aufbau

Interne Zustand	●●●●○
Externe Zustand	●●●○○

Reifen/Räder

Reifen	●●●●○

Reifen und Achsen

1

Reifengröße: 235/65R16,0
Blattfederung
Scheibenbremsen

2

Reifengröße: 235/65R16,0
Blattfederung
Scheibenbremsen

Kontaktinformationen

info@kleyn.com
Tel: +31 183 668 444

Legenda für Inspektionsbericht

●●●●●	Sehr guter Zustand
●●●●○	Guter Zustand
●●●○○	Angemessene Staat
●●○○○	Moderate Zustand
●○○○○	Entspricht nicht den Anforderungen